Technicky list SN-RZPU05S

novaservis
FERRO GROUP
BRNO, CZ, 29288690

SN-RZPU05S

Rozdělovač nerez s průtokoměry a uzav. ventily, 5 okruhů

EAN :5902194969413

Intrastat :84818099

Provedení : 5 okruhů
Cena : 3 553 Kč (bez DPH)
Hmotnost : 4,198 kg (brutto)

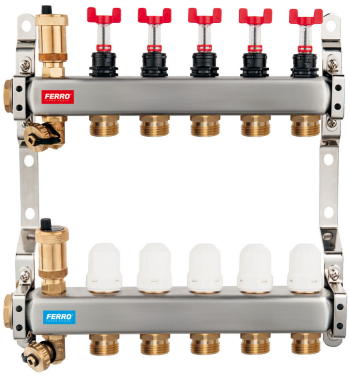

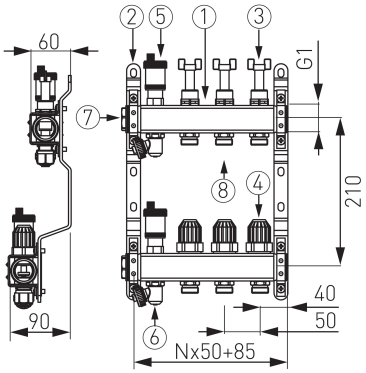

Rozdělovač s uzavíracími ventily a regulačním šroubením s průtokoměry pro podlahové vytápění, připojení G1", výstup pro svěrné šroubení G3/4" s eurokonusem.Rozdělovač je možné doplnit čerpadlovou sestavou GM40GPA a kulovými kohouty KFPS3.Doplňky rozdělovače najdete v sekci Příslušenství k rozdělovačům.Tabulku vhodných skříní najdete v obrázku produktu

Nazev	Hodnota	Jednotka
Přepravované médium	voda	
Provedení	5 okruhů	
Hloubka krabice	465	mm
Šířka krabice	395	mm
Výška krabice	110	mm
Typ	s průtokoměry 3/4"	
Záruka	15	rok
Vhodná skříň	SZP-2 / SZN-2	
Vhodná skříň pro GM 40	SZP-3 / SZN-2-170	
Nerezová ocel		

Hydr.charakteristiky
obrázek pro tisk
Prohlášení o shodě
rozměry(jpg)
Vhodné skříně

13.12.2022