Maestro TH

Posuvné systémy
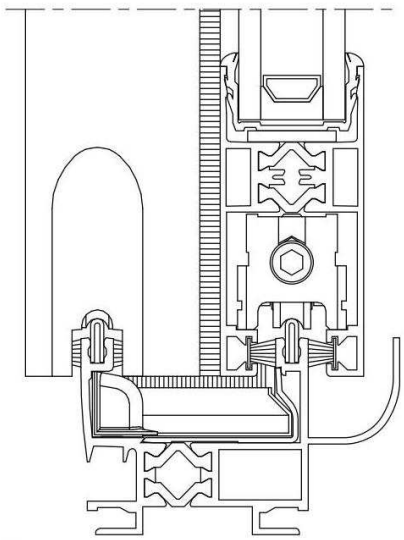
- Posuvný systém s přerušeným tepelným mostem
- Až 6křídlové posuvné dveře, rámy až se třemi kolejnicemi
- Zasklení: 8–26 mm
- Tepelná izolace systému je zajištěna pomocí polyamidových pásků vyztužených 25% sklolaminátovými vlákny.
- Pojezdy z nerezu, nerezová kolejnice
- Spojení rámu pod úhlem 45°
- Spojení křídla pod úhlem 90°
- Pre–anodizace je doporučena pro použití v agresivním prostředí.
- Možnost dvoubarevného provedení
- Maximální hmotnost křídla 180 kg
- Výsledky testů: AEV: B3 (EN 12210); 6B (EN 12208); 3 (EN 12207)